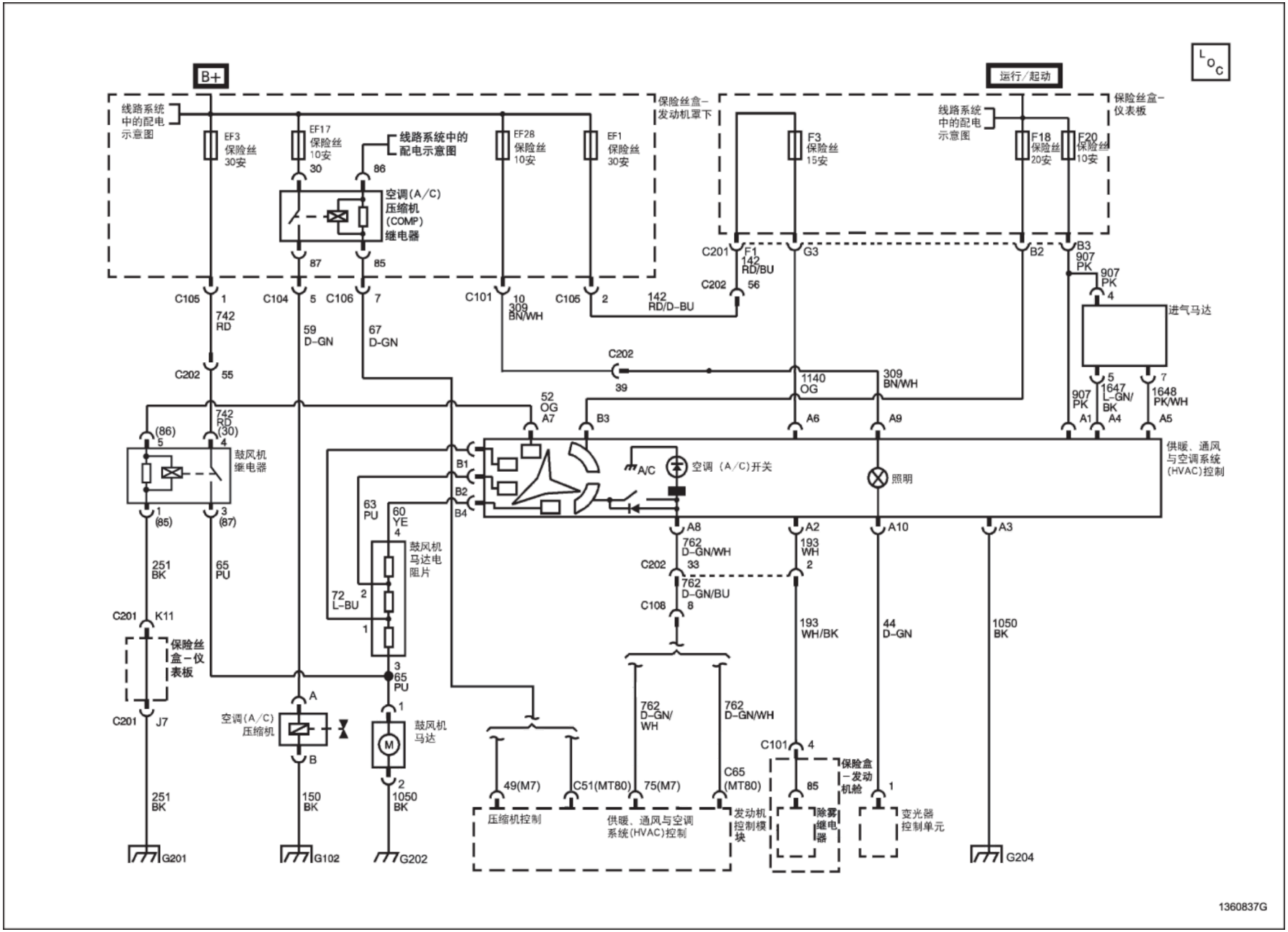
B+
运行/起动
线路系统中的配电示意图
保险丝盒–发动机罩下
保险丝盒–仪表板
EF3 保险丝 30安
EF17 保险丝 10安
线路系统中的配电示意图
EF28 保险丝 10安
EF1 保险丝 30安
F3 保险丝 15安
F18 保险丝 20安
F20 保险丝 10安
空调(A/C)压缩机(COMP)继电器
进气马达
鼓风机继电器
鼓风机马达电阻片
鼓风机马达
空调(A/C)压缩机
空调(A/C)开关
照明
供暖、通风与空调系统(HVAC)控制
保险丝盒–仪表板
压缩机控制
供暖、通风与空调系统(HVAC)控制
发动机控制模块
保险盒–发动机舱
除雾继电器
变光器控制单元
G201
G102
G202
G204
1360837G